Andre Niermann

automotive electrical products

STARTERS AND ALTERNATORS FOR CLASSIC SPORTS CARS.

FERRARI LAMBORGHINI MASERATI PORSCHE

Andre Niermann
automotive electrical products

Waldbadstr. 9-13
33803 Steinhagen / Germany
Tel.: +49 5204 995 66 0
Fax.: +49 5204 995 66 58

www.niercat.com
info@niermann-electric.com

Contact Germany

+49 5204 995 66 0 info@niermann-electric.com	Andre Niermann Managing Director
+49 5204 995 66 12 t.huth@niermann-electric.com	Tim Huth International Sales
+49 5204 995 66 18 m.dennin@niermann-electric.com	Matthias Dennin International Sales
+49 5204 995 66 30 s.mueller@niermann-electric.com	Sarah Müller International Sales
+49 173 668 32 41 d.forsch@niermann-electric.com	Detlef Forsch National Sales

Contact USA

+1 610 291 9860 d.haugen@niermann-electric.com	David Haugen Global Sales

all mentioned Names and Numbers are for reference purpose ONLY!

01110004

12V 1,7KW

CW / 11Z

Manufacturer	EAN
BOSCH	0001110004
FERRARI	120967
LESTER	17128

Application	Type	
Ferrari		Testarossa
Ferrari	GTB	328

01110052

12V 1,7KW

CW / 9Z

Manufacturer	EAN
BOSCH	0001110052
BOSCH	0001110108
FERRARI	134387
FERRARI	137269

Application	Type	
Ferrari	T	Mondial

01110083

12V 1,7KW

CW/11Z

Manufacturer	EAN
BOSCH	0001110083
FERRARI	145489

Application	Type	
Ferrari	TR	512

011209

12V 1,8KW

CW/9Z

Manufacturer	EAN
MAGNETI MARELLI	63223331
MAGNETI MARELLI	MT21T-1,8/12D9

Application	Type	
Ferrari		365
Ferrari	Automatic i	400
Ferrari Daytona		GTC/4
Ferrari Daytona		GTS/4

011312

12V 1,3KW

CW / 9Z

Manufacturer	EAN
MAGNETI MARELLI	MT23A-1,2/12D9
MAGNETI MARELLI	MT42C-1,3/12D9

Application	Type	
Maserati		3500 GT

01207002

6V 0,5PS

CCW/9Z

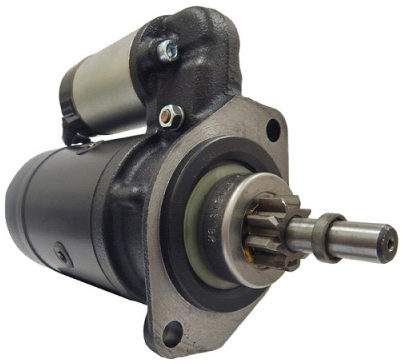

Manufacturer	EAN
BOSCH	0001201003
BOSCH	0001205003
BOSCH	0001205004
BOSCH	0001207002
BOSCH	AL/EEF0,5/6L3
BOSCH	EED0,4/6L18
BOSCH	EED0,5/6L35
BOSCH	F00E100293
LESTER	16319
PORSCHE	61660410100
PORSCHE	61660410101

Application	Type	
Porsche	1500 GS	356A
Porsche	1600 C	356C
Porsche	1600 GS	356A
Porsche	1600 SC	356C

01208013

12V 0,8KW

CCW/9Z

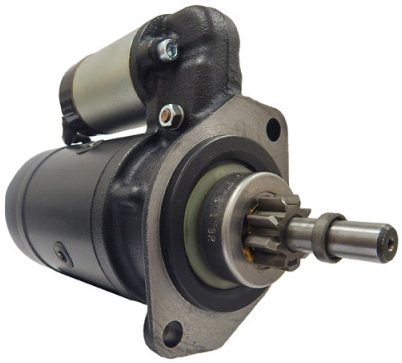

Manufacturer	EAN
BOSCH	0001208013
PORSCHE	61660410202

Application	Type	
Porsche	1600 S	356B
Porsche	1600 SC	356C

012102

12V 1,3KW

CW/11Z

Manufacturer	EAN
MAGNETI MARELLI	MT41E

Application	Type	
Ferrari		246

012311

12V 1,4KW

CW / 11Z

Manufacturer	EAN
MAGNETI MARELLI	MT42E
UNIVERSAL	803011AXG

Application	Type	
Ferrari		246
Ferrari	Dino GT	206

013121

12V 2,0KW

CCW/9Z

Manufacturer	EAN
BOSCH	F026T02009
PORSCHE	91160410101 HD
PORSCHE	91160410103

Application	Type	
Porsche	3,2 Carrera	911
Porsche	3,3 Turbo	911

013125

12V 2,0KW

CW/9Z

Manufacturer	EAN
PORSCHE	92860410304 HD

Application	Type	
Porsche	5,0GT	928
Porsche	5,4GTS	928

01314004

12V 1,5KW

CCW / 9Z

Manufacturer	EAN
BOSCH	0001314004

Application	Type	
Ferrari	GTB Turbo	208
Ferrari	GTS Turbo	208

01314006

12V 1,1KW

CW / 11Z

Manufacturer	EAN
BOSCH	0001314006
FERRARI	106966
LESTER	16709

Application	Type	
Ferrari	GTB Quattrov.	308
Ferrari	GTB Quattrov.	308
Ferrari	GTB Quattrov.	308
Ferrari	GTB Turbo	208
Ferrari	GTB Turbo	208

phone +49 (0)5204 99566-0 sales@niermann-electric.com fax +49 (0)5204 99566-58

All pictures and manufacturer's names are used for reference only.
For more information and units visit our website
www.niercat.com

01354049

12V 1,8PS

CW / 11Z

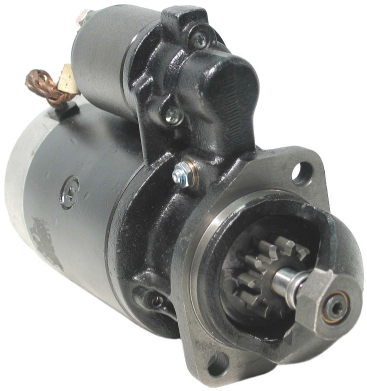

Manufacturer	EAN
BOSCH	0001354049

Application	Type	
Maserati		Mexico
Maserati		Indy
Maserati		Ghibli

01354090

12V 1,8KW

CW/11Z

Manufacturer	EAN
BOSCH	0001354090

Application	Type	
Maserati		Mexico
Maserati		Indy
Maserati		Ghibli

01354101

12V 2,2KW

CW / 9Z

Manufacturer	EAN
BOSCH	0001354101

Application	Type	
Lamborghini	P400	Miura

01362097

12V 2,4KW

CW / 9Z

Manufacturer	EAN
BOSCH	0001354103
BOSCH	0001362096
BOSCH	0001362097
BOSCH	0001366018

Application	Type	
Lamborghini	5 S	Countach
Lamborghini	5,2	Quattrovalv

01362104

12V 2,4KW

CCW / 9Z

Manufacturer	EAN
BOSCH	0001362104
LESTER	16294

Application	Type	
Lamborghini	5,7	Diablo

016664

12V 1,2KW

CW/9Z

Manufacturer	EAN
VALEO	432592
VALEO	D6RA64

0214111

12V 75Amp.

Manufacturer	EAN
LESTER	14594
PARIS RHONE	A14N11
PARIS RHONE	A14N111
PORSCHE	91160312004
PORSCHE	911603120DX

Application	Type	
Porsche	3,3 Turbo S	911

021467

12V 90Amp.

Manufacturer	EAN
BOSCH	0986080050
BOSCH	0986UR0227
LUCAS	LRA01476
PORSCHE	91160312005
PORSCHE	911603120EX
VALEO	432794
VALEO	A14N67
WILSON	90-20-3518

Application	Type	
Porsche	3,2 SC Carrera	911
Porsche	3,3 Turbo	911

02469537

12V 80Amp.

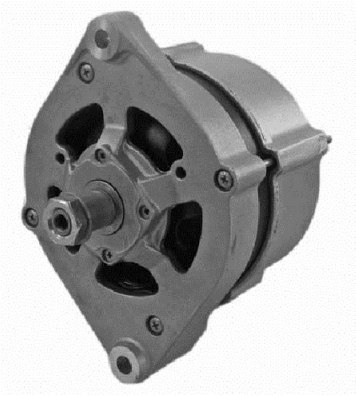

Manufacturer	EAN
BOSCH	0120469537
BOSCH	0120469577
BOSCH	0120469578
FERRARI	117967
FERRARI	118801
LANCIA	82357859
LANCIA	82378475
LANCIA	82389471

02469641

12V 90Amp.

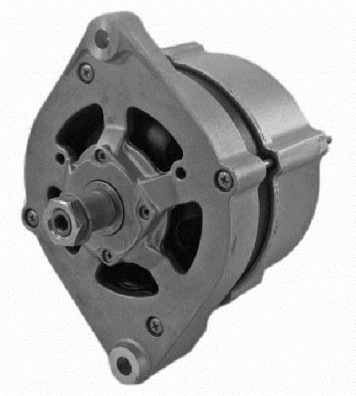

Manufacturer	EAN
BOSCH	0120469641
FERRARI	121761

BOSCH

0001110004	01110004
0001110052	01110052
0001110083	01110083
0001110108	01110052
0001201003	01207002
0001205003	01207002
0001205004	01207002
0001207002	01207002
0001208013	01208013
0001314004	01314004
0001314006	01314006
0001354049	01354049
0001354090	01354090
0001354101	01354101
0001354103	01362097
0001362096	01362097
0001362097	01362097
0001362104	01362104
0001366018	01362097
0120469537	02469537
0120469577	02469537
0120469578	02469537
0120469641	02469641
0986080050	021467
0986UR0227	021467
AL/EEF0,5/6L3	01207002
EED0,4/6L18	01207002
EED0,5/6L35	01207002
F00E100293	01207002
F026T02009	013121

FERRARI

106966	01314006
117967	02469537
118801	02469537
120967	01110004
121761	02469641
134387	01110052
137269	01110052
145489	01110083

LANCIA

82357859	02469537
82378475	02469537
82389471	02469537

LESTER

14594	0214111
16294	01362104
16319	01207002
16709	01314006
17128	01110004

LUCAS

LRA01476	021467

MAGNETI MARELLI

63223331	011209
MT21T-1,8/12D9	011209
MT23A-1,2/12D9	011312
MT41E	012102
MT42C-1,3/12D9	011312
MT42E	012311

PARIS RHONE

A14N11	0214111
A14N111	0214111

PORSCHE

61660410100	01207002
61660410101	01207002
61660410202	01208013
91160312004	0214111
91160312005	021467
911603120DX	0214111
911603120EX	021467
91160410101 HD	013121
91160410103	013121
92860410304 HD	013125

UNIVERSAL

803011AXG	012311

VALEO

432592	016664
432794	021467
A14N67	021467
D6RA64	016664

WILSON

90-20-3518	021467

Andre Niermann
automotive electrical products

Waldbadstr. 9-13
33803 Steinhagen / Germany
Tel.: +49 5204 995 66 0
Fax.: +49 5204 995 66 58

www.niercat.com
info@niermann-electric.com

Contact Germany

+49 5204 995 66 0 info@niermann-electric.com	Andre Niermann Managing Director
+49 5204 995 66 12 t.huth@niermann-electric.com	Tim Huth International Sales
+49 5204 995 66 18 m.dennin@niermann-electric.com	Matthias Dennin International Sales
+49 5204 995 66 30 s.mueller@niermann-electric.com	Sarah Müller International Sales
+49 173 668 32 41 d.forsch@niermann-electric.com	Detlef Forsch National Sales

Contact USA

+1 610 291 9860 d.haugen@niermann-electric.com	David Haugen Global Sales

all mentioned Names and Numbers are for reference purpose ONLY!

Allgemeine Verkaufs-, Lieferungs- und Zahlungsbedingungen

01. ALLGEMEINES

Die nachstehend aufgeführten Vertragsbedingungen gelten für alle Kauf-, Tausch- und ähnliche Verträge, die mit den Abnehmern (Käufern) unserer Waren abgeschlossen werden. Davon abweichende Bedingungen des Käufers binden uns nur, soweit sie zwingendem Recht entsprechen. Unser Schweigen auf abweichende Bedingungen des Käufers gilt als Ablehnung.

02. ANGEBOT UND VERTRAGSSCHLUSS

1. Unsere schriftlichen Angebote sind hinsichtlich Preis, Liefertermin und sonstigem Inhalt freibleibend. Die Zusendung unserer Preislisten, Kataloge, Prospekte usw. verpflichtet uns nicht zur Lieferung. Für mündlich erteilte Auskünfte unserer Mitarbeiter übernehmen wir keine Gewähr.
2. Aufträge gelten als angenommen, wenn sie schriftlich bestätigt oder ausgeführt worden sind. Erfolgt keine schriftliche Bestätigung, so gilt die Rechnung als Auftragsbestätigung. Telegrafische oder telefonische Aufträge nehmen wir nur auf Gefahr des Käufers an.
3. Abbildungen, angegebene Maße und Gewichte in unseren Katalogen und Prospekten sind immer nur als annähernd zu betrachten. Unwesentliche Änderungen und Abweichungen, insbesondere solche, die die Verwendbarkeit nicht beeinträchtigen, bleiben ohne vorherige Mitteilung vorbehalten, ebenso die Verwendung anderer Werkstoffe. Bei Irrtümern in Katalogen, Preislisten, Prospekten, Angeboten, Auftragszetteln, Rechnungen und sonstigen Erklärungen sind wir berechtigt, Richtigstellung und ggf. Nachbelastung und/oder Gutschrifterteilung ohne vorherige Benachrichtigung vorzunehmen.

03. LIEFERUNG

1. Die Angaben über Lieferzeiten sind annähernd vereinbart. Wir sind zu Teillieferungen berechtigt.
2. Wir sind bemüht, angegebene Lieferfristen einzuhalten, jedoch sind Angaben über Lieferfristen freibleibend, sofern sie von uns nicht ausdrücklich schriftlich als verbindlich bezeichnet werden. Im Falle der Verbindlichkeit hat der Besteller unter den Voraussetzungen des § 326 BGB das Recht vom Vertrag zurückzutreten; ein Schadensersatzanspruch ist ausgeschlossen.
3. Höhere Gewalt und besondere Ereignisse, die eine reibungslose Abwicklung des Auftrages infrage stellen können, sowie unverschuldete Unmöglichkeiten bei uns oder unseren Lieferanten, insbesondere Verkehrs- und Betriebsstörungen, Arbeitskämpfe oder Werkstoffmängel, berechtigen uns vom Vertrag ganz oder teilweise zurückzutreten oder die Lieferung hinauszuschieben, ohne dass dem Besteller hieraus Ansprüche erwachsen. Dies gilt auch dann, wenn die genannten Ereignisse zu einem Zeitpunkt eintreten, in dem wir uns im Verzug befinden.

04. VERSAND UND VERPACKUNG

1. Der Versand der Waren erfolgt ab Werk (EXW) auf Kosten und Gefahr des Käufers. Mit der Absendung geht die Gefahr des zufälligen Unterganges und der zufälligen Verschlechterung der Waren auf den Käufer über.
2. Soweit der Besteller nichts anderes bestimmt, steht die Versandart in unserem Ermessen. Wir übernehmen keine Verbindlichkeit für den billigsten Versand.
3. Im Interesse des Käufers ist Folgendes zu beachten:
Sendungen, die bei Ankunft die geringsten Spuren einer Beraubung oder Beschädigung tragen, dürfen nur unter Vorbehalt in Empfang genommen werden. Es ist sofort eine amtliche Feststellung beim Dienstleister zu beantragen. Bis dahin muss die Sendung unausgepackt bleiben. Bei Lastwagentransporten ist der entsprechende Spediteur, Fuhrunternehmer usw. zur Schadensfeststellung zu veranlassen.
4. Wir übernehmen keinerlei Gewähr für Streckengeschäfte und behalten uns vor, die Sendung jederzeit an die uns bekannte Kundenadresse zu liefern.

05. PREISE

1. Die vereinbarten Preise gelten ab Werk. Die Preise sind freibleibend und verstehen sich in Euro, sofern bei Auslandsaufträgen, insofern keine anders lautende Vereinbarung getroffen worden ist. In unseren Preisen ist die MWST nicht enthalten, soweit nicht ausdrücklich etwas anderes vereinbart ist; diese wird zusätzlich berechnet.
2. Preisänderungen ohne vorherige Benachrichtigung des Käufers bleiben vorbehalten. Bei Preis- oder Währungsänderungen werden die am Tag gültigen Preise in Anrechnung gebracht. Preisberichtigungen aufgrund von Irrtümern sowohl auf den Rechnungen als auch auf den Lieferscheinen bleiben dem Verkäufer vorbehalten.
3. Wichtig bei der Lieferung von Austauschteilen: die baugleichen Teile müssen bruch- und rissfrei sein sowie innerhalb von 10 Tagen an uns zurückgesandt werden. Bei Nichtrückgabe erfolgt eine Nachberechnung auf Neupreisbasis. Zerbrochene Altteile gelten als Nichtrückgabe und werden berechnet.

06. BEANSTANDUNG UND GEWÄHRLEISTUNG

1. Die Garantiezeit beträgt 12 Monate auf Material- und Fertigungsfehler. Die Gewährleistung geht dahin, dass wir nach unserer Wahl entweder die gelieferten Teile zurücknehmen oder neu liefern. Ein Anspruch auf Wandlung oder Minderung besteht nur, wenn wir den Mangel nicht beheben können. Die Gewährleistung umfasst nicht den Ersatz von Nebenaufwendungen, wie Ein- und Ausbaukosten, Wegegelder, Transport- und Folgekosten etc.
2. Die Gewährleistung erlischt bei Folgeschäden, die durch eine fehlerhafte elektrische Anlage des Aggregates verursacht wurden, z.B. Überlastungsschäden sowie Zerstörung durch Mitlaufen. Bei unsachgemäßem Einbau erlischt die Gewährleistung ebenfalls.
3. Die Gewährleistung erlischt, wenn der Liefergegenstand von fremder Stelle durch Einbau von fremden Teilen fremder Herkunft verändert wird. Die Gewährleistung erlischt weiter, wenn gesetzliche oder von uns bzw. unseren Zulieferern erlassene Einbau- und Behandlungsvorschriften nicht befolgt werden. Sofern für bestimmte Teile besondere Garantiebedingungen der Hersteller bestehen, sind wir berechtigt diese Bedingungen anzuwenden, auch wenn diese dem Käufer nicht bekannt sind. Auf Anforderung werden wir sie dem Käufer zur Verfügung stellen.
4. Beanstandungen wegen unvollständiger und unrichtiger Lieferung oder Rügen wegen erkennbarer Mängel müssen unverzüglich, spätestens jedoch 10 Tage nach Empfang der Ware, schriftlich bei uns eingehen. Bei nicht rechtzeitiger Mitteilung solcher Beanstandungen oder Mängelrügen gilt die Lieferung als genehmigt.
5. Mängelansprüche sind ausgeschlossen, wenn sich die beanstandeten Teile nicht mehr am Bestimmungsort befinden und Beanstandungen wegen unvollständiger oder unrichtiger Lieferung sowie wegen erkennbarer Mängel nicht innerhalb von 10 Tagen schriftlich geltend gemacht worden sind.
6. Beanstandete Waren sind stets frachtfrei an uns zuzusenden. Erweist sich die Beanstandung als zutreffend, so liefern wir die ausgetauschten oder instand gesetzten Teile frachtfrei an.
7. Weitere Ansprüche, insbesondere Schadensersatzansprüche jedweder Art, sind ausgeschlossen.

07. EIGENTUMSVORBEHALT

1. Die Waren werden unter Eigentumsvorbehalt geliefert. Sie bleiben bis zur vollständigen Befriedigung unserer sämtlichen, auch den künftig entstehenden Forderungen aus der Geschäftsverbindung unser Eigentum. Dies gilt auch dann, wenn der Kaufpreis für bestimmte vom Käufer bezeichnete Warenlieferung bezahlt ist. Wechsel und Schecks führen erst durch ihre Einlösung zur Befriedigung unserer Ansprüche.
2. Dem Käufer ist die Weiterveräußerung der unter Eigentumsvorbehalt stehenden Waren im gewöhnlichen Geschäftsgang gestattet.
Der Käufer tritt hiermit alle ihm aus einer Weiterveräußerung oder aus einem sonstigen Rechtsgrund hinsichtlich der Ware jetzt oder später zustehenden Forderungen sicherungshalber an uns ab. Auf Verlangen hat er jederzeit eine Aufstellung der auf uns übergegangenen Forderungen zu übersenden und den Schuldner von der Abtretung zu benachrichtigen. Er ist jedoch ermächtigt, die an uns abgetretenen Forderungen so lange einzuziehen, bis er seinen Zahlungsverpflichtungen vereinbarungsgemäß nachkommt. Die eingezogenen Beträge sind unverzüglich an uns abzuführen, solange uns fällige Forderungen gegen den Käufer zustehen.
3. Der Käufer kann an der Ware durch Verarbeitung zu einer neuen Sache kein Eigentum erwerben. Eine etwaige Be- oder Verarbeitung erfolgt unentgeltlich für uns. Bei Verarbeitung mit anderen, uns nicht gehörigen Waren, steht uns das Mieteigentum an der neuen Sache im Verhältnis des Wertes oder Vorbehaltsware zu den anderen verarbeiteten Gegenständen zu.

08. ZAHLUNGEN UND ZAHLUNGSBEDINGUNGEN

1. Unsere Rechnungen sind zahlbar zu den auf den Rechnungen vermerkten Zahlungsbedingungen. Skonto kann nur auf Rechnungsbeträge über 50.00 € gewährt werden. Nicht skontierfähig sind Beträge, die durch Verrechnung mit Gutschriften ausgeglichen werden. Reparaturrechnungen sind rein netto ohne jeden Abzug zahlbar.
2. Bei ersten Lieferungen behalten wir uns Versendung gegen Nachnahme oder Vorauskasse vor, es sei denn, dass uns befriedigende Referenzen mit der Bestellung übermittelt werden. Zu Skontoabzügen ist der Verkäufer nur dann berechtigt, wenn im Zeitpunkt der Skontierung unsere sonstigen Forderungen sämtlich beglichen sind.
3. Zahlungen werden stets auf die älteste fällige Rechnung verrechnet. Scheckzahlungen gelten erst nach der Gutschrift als bewirkt. Wechsel werden nur nach vorheriger Vereinbarung und unter dem Vorbehalt der Diskontierung zahlungshalber angenommen. Diskontspesen gehen stets zu Lasten des Käufers. Falls die Wechsel in unserem Depot verbleiben, sind wir berechtigt, die Diskontspesen der Privatbanken zu berechnen.
4. Verschlechtern sich die wirtschaftlichen Verhältnisse des Käufers nach Auftragserteilung oder stellt sich aufgrund eingeholter Auskünfte heraus, dass der Kreditwürdigkeit des Käufers Bedenken begegnen, sind wir berechtigt, Vorauszahlungen oder Sicherheiten zu verlangen. Ist der Käufer mit einer Zahlung im Verzug, so werden unsere sämtlichen Forderungen ohne Rücksicht auf das gewährte Ziel zur unverzüglichen Barzahlung fällig, dieses gilt auch dann, wenn wir Wechsel oder Schecks hereingenommen haben. In jedem dieser Fälle sind wir berechtigt noch nicht ausgeführte Lieferungen zu verweigern oder sie von einer Vorauszahlung oder Sicherheitsleistung abhängig zu machen, hierzu eine angemessene Nachfrist zu setzen und nach ergebnislosem Fristablauf vom Vertrag zurückzutreten oder Schadensersatz wegen Nichterfüllung zu verlangen.
5. Nimmt der Käufer die Ware nicht ab oder kann die Lieferung aus sonstigen von ihm zu vertretenen Gründen nicht durchgeführt werden, sind wir berechtigt, unter Befreiung von unserer Lieferverpflichtung eine Entschädigung in Höhe von 1/3 des Auftragswertes zu verlangen.

09. Rücknahmebedingungen

1. Bis zu 4 Wochen ab Kaufdatum wird der Nettoverkaufspreis erstattet. Zwischen 4 und 6 Wochen ab Kaufdatum werden der Nettoverkaufspreis abzüglich 15% Lageraufnahmekosten erstattet.
Zwischen 6 und 8 Wochen ab Kaufdatum werden der Nettoverkaufspreis abzüglich 25% Lageraufnahmekosten erstattet. Nach 8 Wochen bis zu 6 Monaten ab Kaufdatum wird der Nettoverkaufspreis abzüglich 35% Lageraufnahmekosten erstattet.
2. Rückgaben nach einem halben Jahr ab Kaufdatum sind nicht möglich.
3. Rückgaben von Spezialanfertigungen, Sonderbauten und Ersatzteilen sind nicht möglich.

10. HAFTUNG, EINREDEBESCHRÄNKUNGEN, ABHOLUNGSANSPRUCH

1. Soweit nicht in diesen Vertragsbedingungen etwas anderes bestimmt ist, sind Ersatzansprüche des Käufers, insbesondere auch solche wegen positiver Vertragsverletzung und Verschuldens bei Vertragsabschluss, ausgeschlossen, soweit dies gesetzlich zulässig ist.
2. Ansprüche aller Art können uns gegenüber durch Einrede, Aufrechnung, Zurückbehaltung, Wandlung und Minderung nicht geltend gemacht werden, es sei denn, dass wir diese Ansprüche schriftlich anerkannt haben oder diese gerichtlich rechtskräftig festgestellt worden sind.
3. Gerät der Verkäufer in Zahlungsverzug, sind wir berechtigt, unsere Eigentumsvorbehaltsware herauszuverlangen und durch Beauftragte abholen zu lassen. Dabei entstehende Kosten gehen zu Lasten des Käufers. Rücknahme oder Pfändung der Vorbehaltsware durch uns gilt nicht als Vertragsrücktritt.

11. SCHLUSSBESTIMMUNGEN

1. Die Unwirksamkeit oder Nichtigkeit einer der vorgenannten Bestimmungen berührt die Gültigkeit der übrigen Bestimmungen nicht. Ist eine Bestimmung dieser Vertragsbindungen unwirksam, so ist diese durch eine gültige Bestimmung zu ersetzen, die dem wirtschaftlichen Zweck der unwirksamen Bestimmung am besten gerecht wird.
2. Abänderungen oder Ergänzungen zu diesen Bedingungen bedürfen unserer ausdrücklichen, schriftlichen Bestätigung.
3. Erfüllungsort und Gerichtsstand ist der Sitz unserer Firma.

ANDRE NIERMANN automotive electrical products GmbH u. Co. KG

Stand 12 2019

Andre Niermann
automotive electrical products

Waldbadstr. 9-13
33803 Steinhagen
Telefon 05204 - 995 66 0

www.niermann-electric.com
www.niercat.com